OPUS Smart Motion Sensor AAL

Sensor mit Hilflosigkeits- und Inaktivitätserkennung

BESCHREIBUNG

- intelligenter Anwesenheitssensor zur Erkennung von Inaktivität und Hilflosigkeit mit verzögerungsfreier Zustandsmeldung an eine Gegenstelle
- besonders geeignet im Bereich des Ambient Assisted Living (AAL)
- zyklische Übertragung des Aktivitätszustandes
- 24/7 Vitalüberwachung zum Schutz von Bewohnerinnen und Bewohnern, z.B. in den eigenen vier Wänden oder in Altenpflegeeinrichtungen
- freie Positionierung an Decke oder Wand im Innenbereich
- mit QR-Code zur einfachen Konfiguration mit dem OPUS Smart Home Gateway oder OPUS IQ DOT

Oberseite

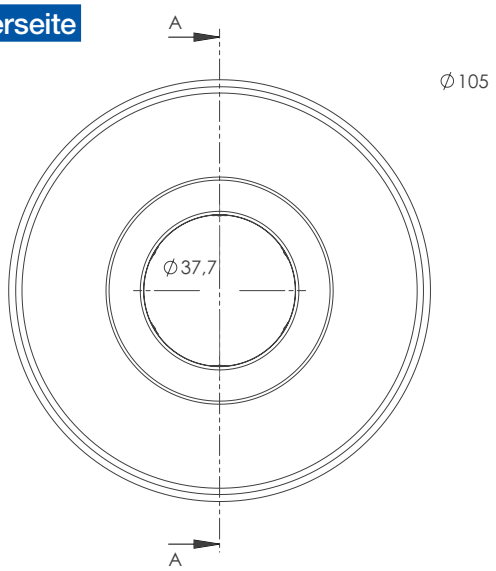

Unterseite

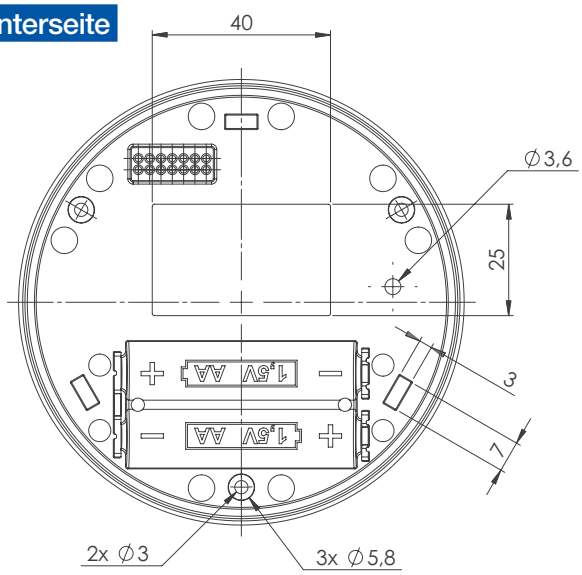

OPUS®

TECHNISCHE DATEN

Artikelnummer	563.053
Erfassungswinkel	360° horizontal, 120° vertikal
Erfassungsreichweite	max. 9 m frontal bzw. 5,2 m bei der optimalen Montagehöhe von 2,6 m
Meldung „Aktivität“	sofort mit Aktivitätserkennung
Meldung „keine Aktivität“	nach 10 Sekunden ohne Aktivitätserkennung
Meldungswiederholung	1 x nach 5 Sekunden
Zyklische Zustandsmeldung	alle 15 Minuten
Abmessungen (Ø x H)	104 x 32 mm
Stromversorgung	2 x AA-Batterie *(nicht im Lieferumfang enthalten)*
Montage	Aufputz an Decke oder Wand, optimale Montagehöhe von 2,6 m
Befestigungsart	Kleb-/Schraubbefestigung
EnOcean-Funk	868,3 MHz ASK max. 10 mW
Umgebungsbedingungen	von -10 °C bis +50 °C, max. 98 % rH, nicht kondensierend
Schutzart	IP30

WEITERE AUSFÜHRUNGEN

Art. Nr. 563.1051
OPUS Smart Motion Sensor Plus
Intelligenter Bewegungsmelder zur Erkennung und Übertragung eines Anwesenheitsstatus sowie Helligkeitswerten.

Art. Nr. 563.1052
OPUS Smart Motion Sensor Plus TF
Intelligenter Bewegungsmelder zur Erkennung und Übertragung eines Anwesenheitsstatus sowie Helligkeitswerten, Temperatur und Luftfeuchte.

Alle Angaben erfolgen ohne Gewähr und Anspruch auf Vollständigkeit.