OPUS®

OPUS 1 Wippe mit roter Linse

TECHNISCHE DATEN

Artikelnummer	560.404.27
Schutzart	IP20
Befestigungsart	Klemmbefestigung
Werkstoff	Kunststoff
Werkstoffgüte	Thermoplast
Ausführung der Oberfläche	Glänzend
Aufdruck/Kennzeichnung	Ohne Aufdruck
Farbe	alpinweiß
RAL-Nummer (ähnlich)	9003
Kontrollfenster	Ja
Beschriftungsfeld	Nein

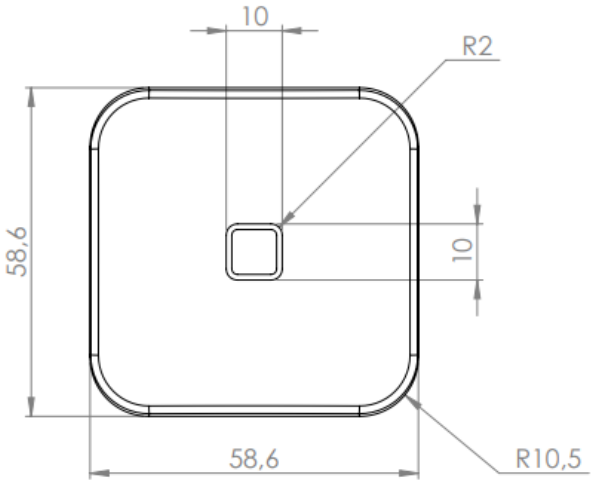

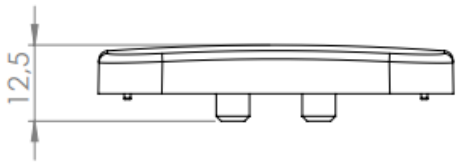

Alle Angaben erfolgen ohne Gewähr und Anspruch auf Vollständigkeit.