OPUS 1 Schutzkontakt-Steckdose mit Beschriftungsfeld

PRODUKTBESCHREIBUNG

Die OPUS Schutzkontakt-Steckdose mit praktischem Beschriftungsfeld im zeitlosen OPUS 1 Design – 100 % kompatibel mit den OPUS Schalterprogrammen BASIC, KANTO und WAVE. Das Beschriftungsfeld ist unauffällig im Tragrahmen des Steckdoseneinsatzes eingearbeitet und ermöglicht die eindeutige und normgerechte Kennzeichnung der Steckdosen. Auch sonst steht sie den Premium-Steckdosen der OPUS Produktfamilie in nichts nach: Ausgezeichnete Qualität und klassische Eleganz in unterschiedlichen Farbvarianten.

- Schutzkontakt-Steckdose 250 V AC, 50 Hz, 16 A mit Steckklemmen bis 2,5 mm^2
- Beschriftungsfeld (Abmessungen: 4,8 × 55 mm) mit transparenter Abdeckung im Tragrahmen des Steckdoseneinsatzes für eindeutige und normgerechte Kennzeichnung
- schnelle und sichere Montage: Fingerschonender Lösemechanismus, versenkte und rückstellbare Haltekrallen, Kombischrauben für Schlitz- und Kreuzschraubendreher sowie besonders lange Schlüssellöcher
- Gehäusematerial geeignet für den Temperaturbereich: Von – 20 bis + 80°C
- Abdeckung: Thermoplast halogenfrei – PC, Sockel: Thermoplast halogenfrei – PA6
- erfüllt die Anforderungen der Norm DIN VDE 0620-1 16 A Dauerstrombelastung
- Prüfzeichenfähig (VDE, ÖVE, KEMA für Schutzkontakt-Steckdosen), BBJ, KEMA (für MSK-Steckdosen)
- Montageart: Unterputz
- Schutzart: IP20

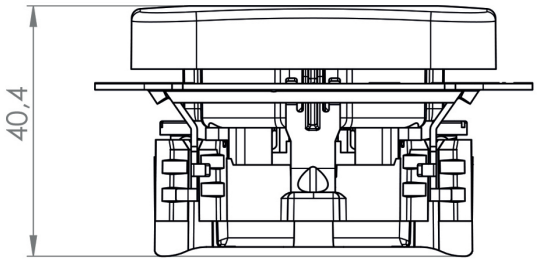

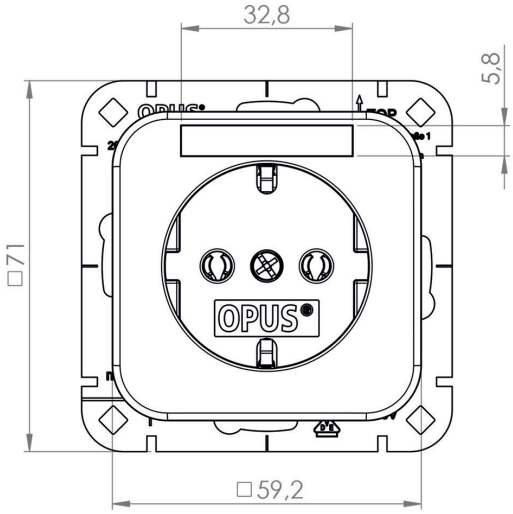

AUSFÜHRUNGEN

Artikelnummer	Farbe		Mit erhöhtem Berührungsschutz
560.110.02	reinweiß (ähnl. RAL 9010)		nein
560.111.02	reinweiß (ähnl. RAL 9010)		ja
560.110.27	alpinweiß (ähnl. RAL 9003)		nein
560.111.27	alpinweiß (ähnl. RAL 9003)		ja
560.110.08	braun (ähnl. RAL 8014)		nein
560.111.08	braun (ähnl. RAL 8014)		ja

Alle OPUS Schutzkontakt-Steckdosen Premium mit erhöhtem Berührungsschutz erfüllen auch die zusätzlich erhöhten sicherheitsrelevanten Anforderungen der Norm DIN VDE 0620:2021-02.

Alle Angaben erfolgen ohne Gewähr und Anspruch auf Vollständigkeit.