OPUS BRiDGE 1 Kanal Licht

PRODUKTBESCHREIBUNG

Legen Sie das Fundament für das OPUS Smart Home sowohl im Neubau als auch im Bestandsgebäude: Die OPUS BRiDGE ist ein elektronischer Lichtschalter mit integriertem EnOcean-Funkmodul und die Basis für die intelligente Gebäudevernetzung. Herkömmlich installiert, wird die OPUS BRiDGE einfach an 230 V angeschlossen und kann anschließend über Funk mit Sensoren verbunden werden. In Verbindung mit dem OPUS Smart Home Gateway ist die OPUS BRiDGE außerdem, zum Beispiel mit Apple HomeKit und Amazon Alexa kompatibel. Steuern Sie Ihre Beleuchtung einfach über das mobile Endgerät Ihrer Wahl - von Zuhause, unterwegs und per Sprachsteuerung.

- elektronischer 1-Kanal Unterputz-Schalter mit EnOcean-Funkmodul
- geeignet für die Beleuchtungssteuerung eines Lichtstromkreises
- SmartHome ready-Technologie: Zukunftssichere Gebäudeinstallationstechnik, jederzeit erweiterbar
- Renovierungsfrei nachrüstbar: Alter Schalter raus – OPUS BRiDGE Schalter rein – fertig!
- integrierbar in alle gängigen 55er-Schalterprogramme
- Apple HomeKit- und Amazon Alexa-fähig in Verbindung mit OPUS Smart Home Gateway (Art. Nr. 563.075-C)
- vernetzbar mit bis zu 14 OPUS Komponenten, Repeater-Funktion Level 1 und 2 (ohne Filterfunktion)

TECHNISCHE DATEN

ARTIKELNUMMER	563.010-C
Spannung	230 V~ 50 / 60 Hz
Schaltleistung	5 A, Einschaltstrom max. 80 A
Anschlussklemmen	1,5 mm² starrer Draht
Schutzart	IP30
Montage	Unterputz, Bauhöhe ~25 mm
EnOcean Funk	Frequenz: 868,3 MHz Reichweite: ca. 30 m im Gebäude bidirektional
Umgebungsbedingungen	-10°C ... +50 °C, max. 85% rH, nicht kondensierend

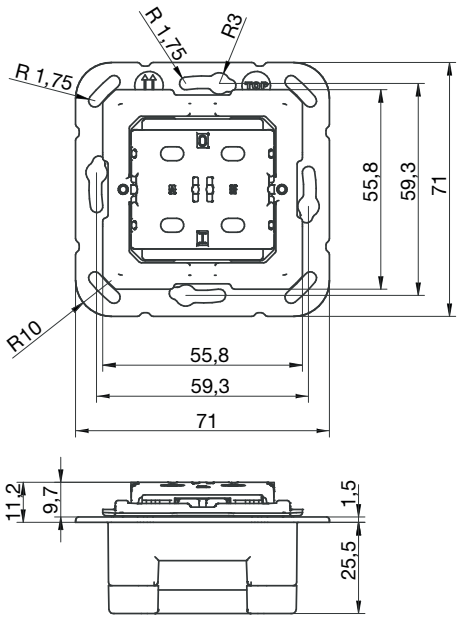

Lieferumfang: OPUS BRiDGE inkl. Rahmenhalteplatte, Abdeckrahmen & Wippe (Farbe: polarweiß-seidenglanz, ähnlich RAL 9016).

Alle Angaben erfolgen ohne Gewähr und Anspruch auf Vollständigkeit.

OPUS 55 Wandsender Flächenwippe

PRODUKTBESCHREIBUNG

Der OPUS 55 Wandsender mit Flächenwippe ist die zusätzliche Schaltstelle für die flexible Steuerung im Smart Home – sofort einsatzbereit, 100 % flexibel und ohne zusätzliches Kabel verlegen, Aufladen oder Batterien tauschen. Dabei kann der smarte Schalter unabhängig von der Raumsituation genau dort angebracht werden, wo Sie ihn gerade benötigen: An der Wand, am Schrank oder abgelegt auf sonstigen Oberflächen. In Verbindung mit dem OPUS Smart Home Gateway kann der Wandsender außerdem per Tastendruck Szenen und Automationen von Apple HomeKit oder Amazon Alexa auslösen.

- energieautarke Schaltstelle mit EnOcean-Funkmodul
- mit QR-Code zur einfachen Konfiguration mit OPUS Smart Home Gateway (Art.-Nr. 563.075-C)
- steuern Sie Szenen und Automationen via Apple HomeKit und Amazon Alexa
- energieautark: Wartungsfrei sowie kabel- & batterielos
- flexibel positionierbar: Verschrauben, hinlegen oder mittels Selbstklebefolie befestigen
- integrierbar in alle gängigen 55er-Schalterprogramme
- OPUS Wandsender inkl. Rahmenhalteplatte, Abdeckrahmen & Wippe mit Punkten (Farbe: polarweiß-seidenglanz, ähnlich RAL 9016)

TECHNISCHE DATEN

Artikelnummer	563.088.37-C
Sendeleistung	10 mW
Modulationsverfahren	ASK (Amplitude Shift Key)
Betätigungskraft	ca. 7 N
Schutzart	IP20
EnOcean Funk	868,3 MHz
Schaltspiele	> 50 000 entspr. EN 60669
Reichweite	ca. 300 m im Freifeld, ca. 30 m im Gebäude
Anzahl der Kanäle	2
Farbe	polarweiß-seidenglanz, ähnlich RAL 9016
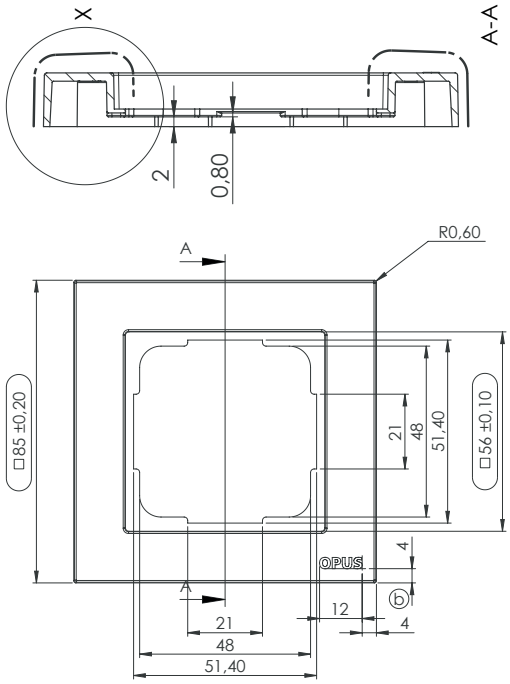
Alle Angaben erfolgen ohne Gewähr und Anspruch auf Vollständigkeit.